ОКБ-173.00.02.10

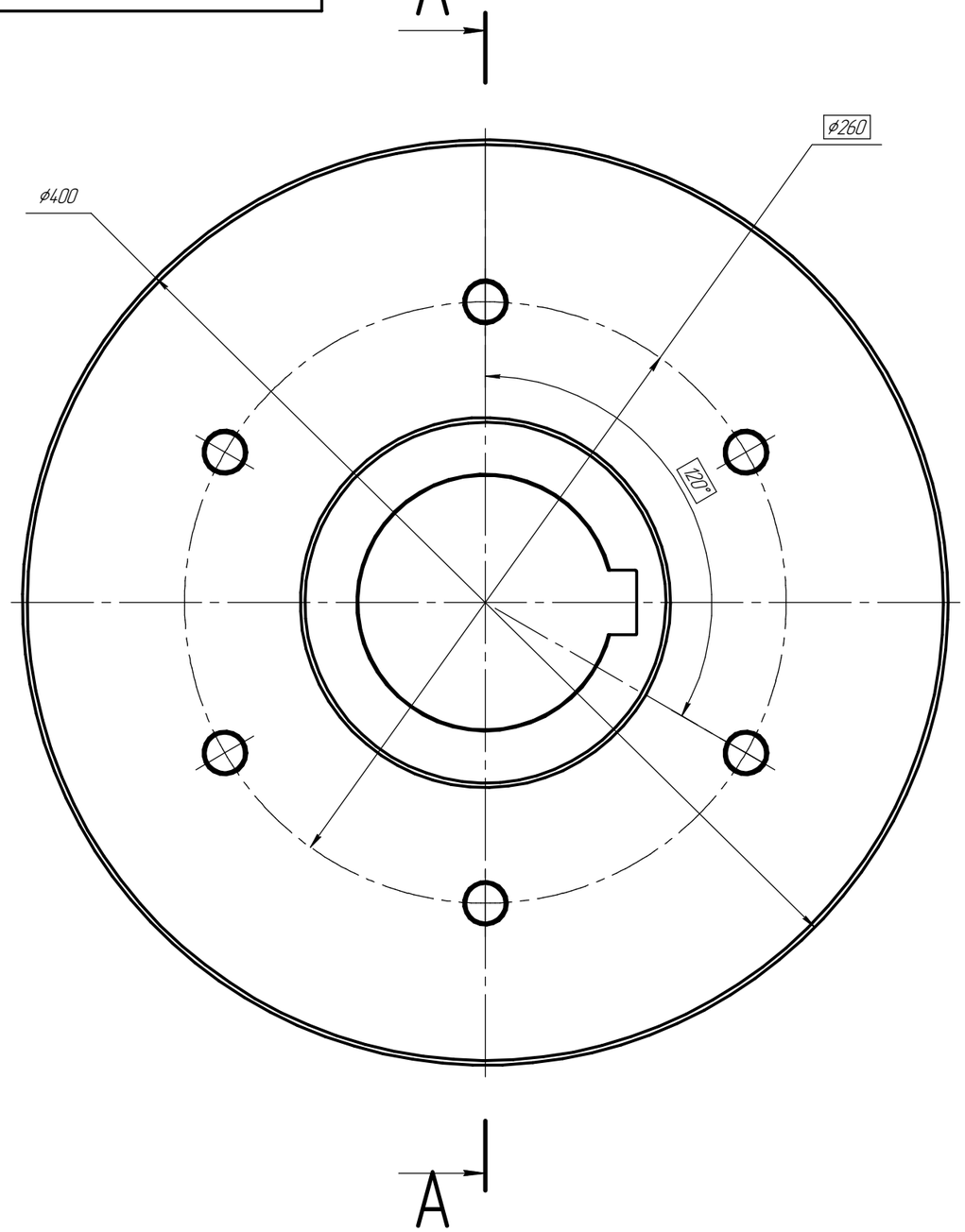

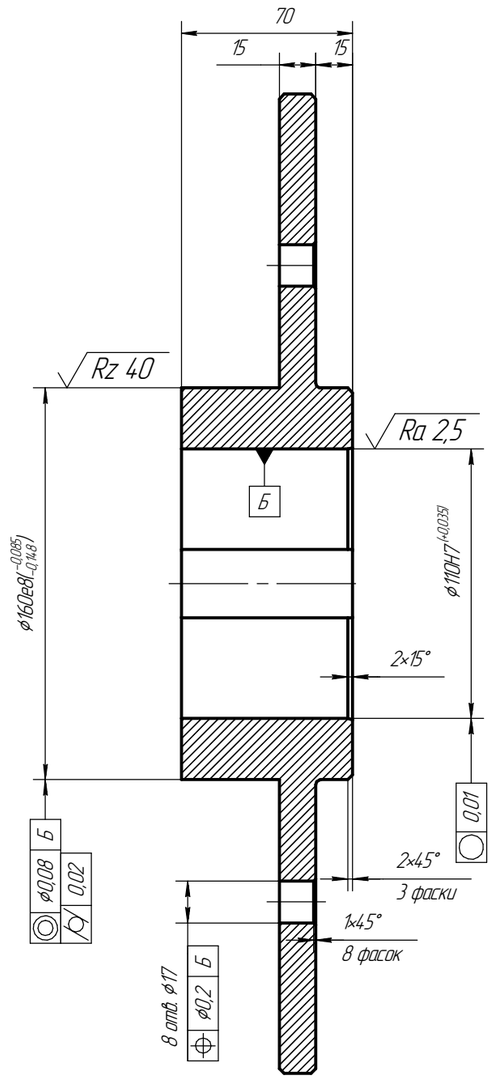

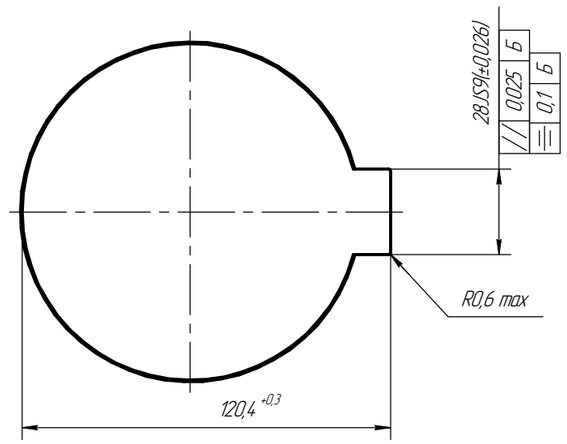

Ra 6,3 (√)

1 H14, h14, $\pm \frac{IT14}{2}$.

2 *Размерыдля справок.

					ОКБ-173.00.02.10			
Изм.	Лист	№ докум.	Подп.	Дата	Фланец	Лит.	Масса	Масштаб
Разраб.		Макаров					17,79	1:2,5
Пров.		Яресько				Лист	Листов 1	
Т.контр.								
					Сталь 45 ГОСТ 1050-2013	Общество с ограниченной ответственностью «ОПЫТНО-КОНСТРУКТОРСКОЕ БЮРО» ООО «ОКБ»		
Н.контр.								
Утв.		Корюкин						

Перв. примен. | Справ. № | Подп. и дата | Инв. № дубл. | Взам. инв. № | Подп. и дата | Инв. № подл.

Копировал | Формат А3